TBR-200 多车道测速雷达

TBR-200 是一种应用于多车道环境下的机动车行车速度测量和摄像机拍照触发的雷达，用一部雷达就可以覆盖多个车道。其测速精度和触发精度高，安装施工方便，可广泛应用于高速公路、等级公路、城际公路、城市干线公路、城乡低等级公路等各类道路的交警测速卡口和治安监控卡口。

主要特点

- 一部雷达可覆盖多个车道
- 准确触发，不受天气、光照强度影响，不漏拍
- 夜间触发无需补光灯，不影响驾驶员视线
- 产品功耗低，用电少
- 施工和维护简单，成本比地感线圈大幅降低
- 连接方式简单，雷达直接与摄像机或卡口主机连接

规格参数

工作频率	24.15 GHz
天线波束宽度	24° × 4.5°
覆盖车道数	2 ~ 4 车道
测速范围	(2 ~ 400) km/h
测速精度	(-1 ~ 0) km/h
抓拍率	> 99%
触发位置精度	< 1 m
触发位置设定范围	(15 ~ 60) m
触发形式	支持头、尾、双触发
车流量信息	提供
刷新时间	12.5 ms
方向判别	支持，可判别来向和去向
远程更新	支持
通信接口	全双工 RS232 或半双工 RS485
电源	(9~16) VDC
工作功耗	< 2 W
工作温度	-40℃ ~ 70℃
工作湿度	相对湿度 5% ~ 95%
防护级别	IP67
重量	0.9 kg
外形尺寸	227mm×189mm×56mm

应用示意图

典型应用：

- 交通测速卡口
- 治安监控卡口
- 交通电子围栏
- 逆行违章抓拍

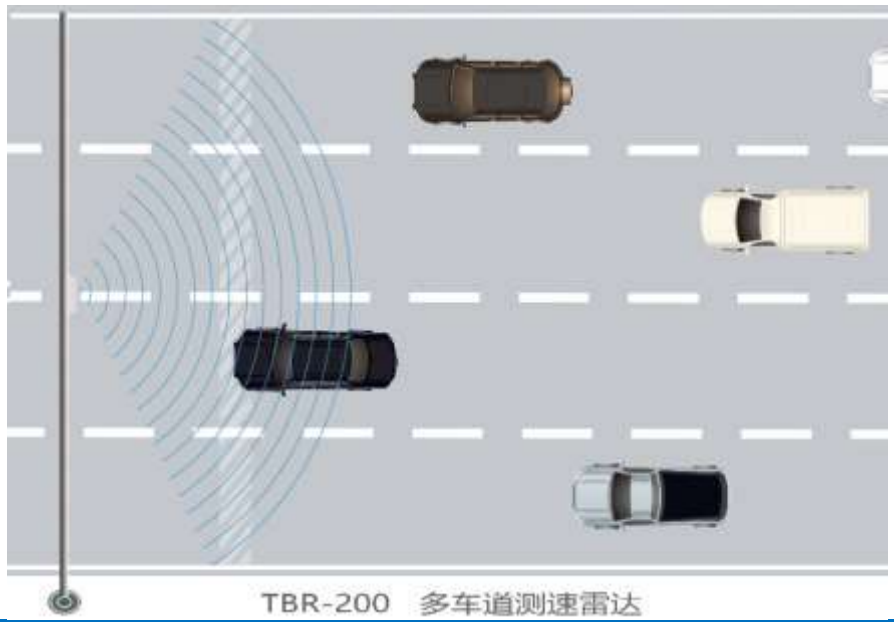

现场测速拍照

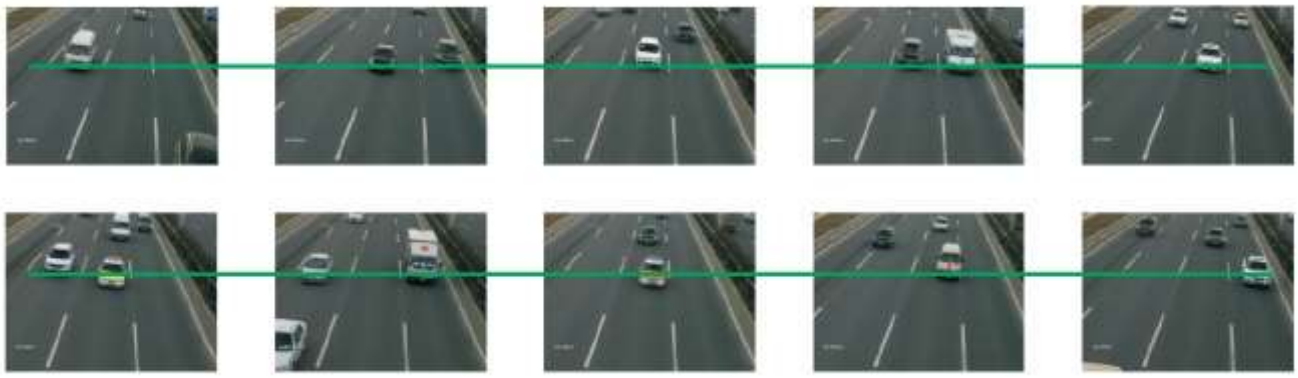
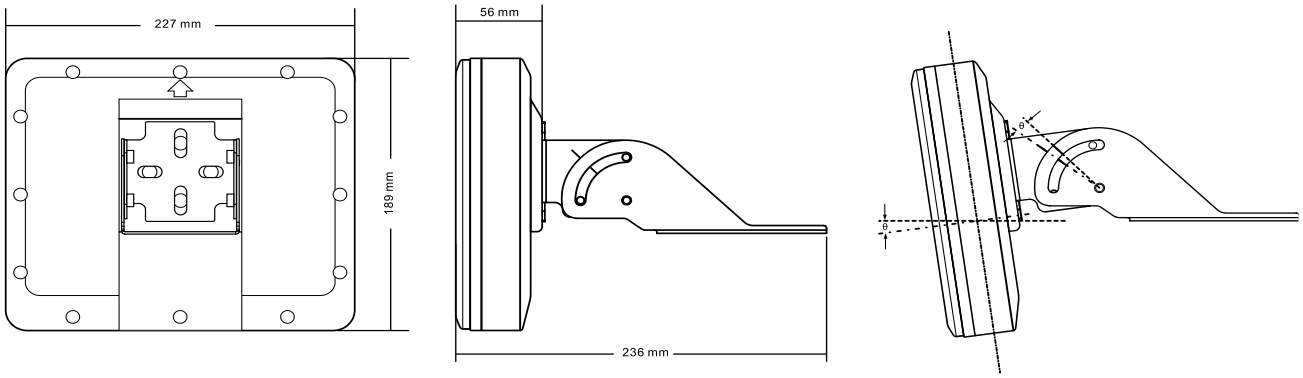
产品尺寸